EMTI REME

ELECTROMECHANICAL TRADING INC.® REPRESENTACIONES ELECTROMECÁNICAS S.A.S® EST 1993

CAJAS PARA ALOJAR MEDIDORES DE ENERGIA MONOFASICOS O POLIFASICOS, ELECTROMECANICOS O ELECTRONICOS. FABRICADAS EN POLICARBONATO



M: Monofásica



P: Polifásica

QCERT ORGANISMO DE CERTIFICACIÓN ACREDITADO ONAC CÓDIGO: 11-CPR-003 ISO IEC 17065:2012 RETIE Certificado 3570

kiwa >CQR COMPAÑÍA ISO 9001:2015 CERTIFICADA SG-2024000456

Productos de por Vida

ELECTROMECHANICAL TRADING INC ®- REPRESENTACIONES ELECTROMECÁNICAS S.A.S® EMTI-REME S.A.S
Dirección: Bodegas La Regional, Interior 67, Km 1 Vía Aeropuerto a Las Palmas, Zip Code 054047 – Rionegro, Antioquia – Colombia
Conmutador: (57) 4 444 REME = (57) 4 444 73 63 Móvil: (57) 318 3121888
Email: comercial@reme.com.co - Web: www.reme.com.co

Base

1= color Transparente



2= color Gris



3= color Negro



Dimensiones base monofásica

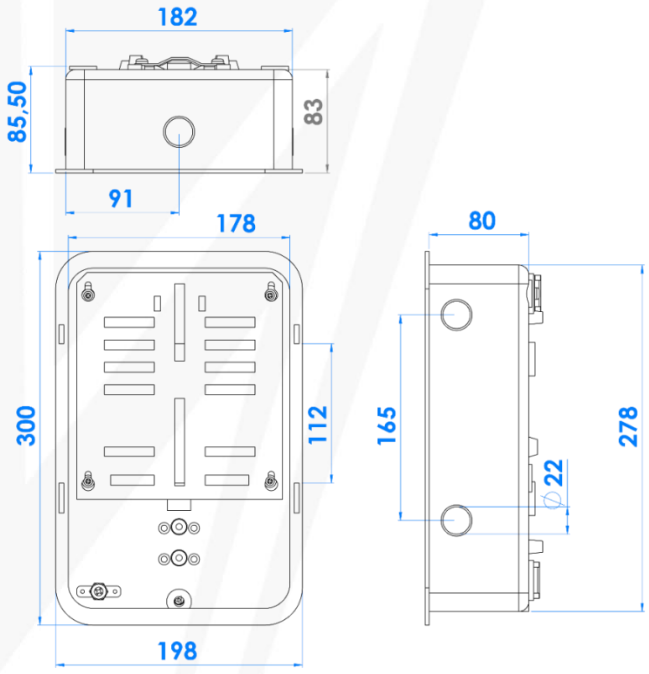

Dimensiones base polifásica

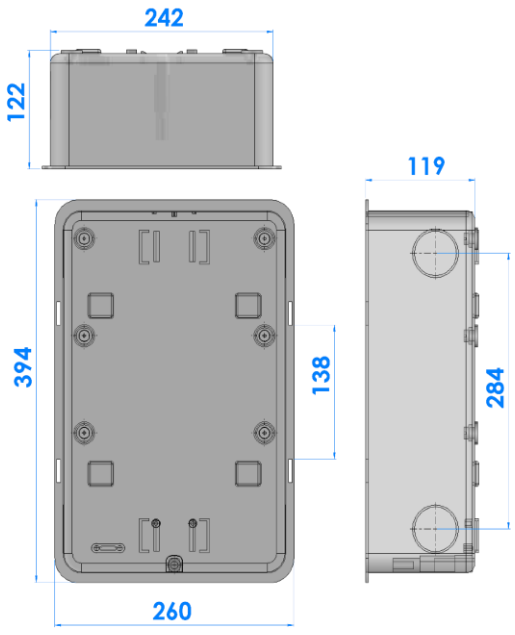

NOTA:

- Pre-troquelados: Especificar los deseados
- Opcional apertura pretroquelados en planta
- Opcional instalación de pasa cables

Tapa (Monofásica)

Visor Policarbonato

1 = Plana

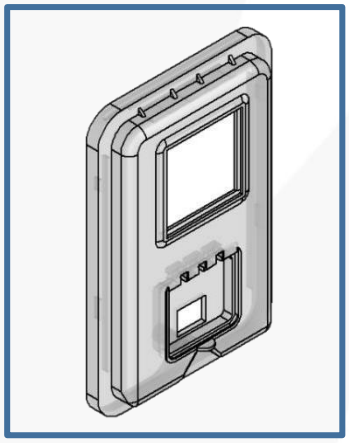

2 = Media

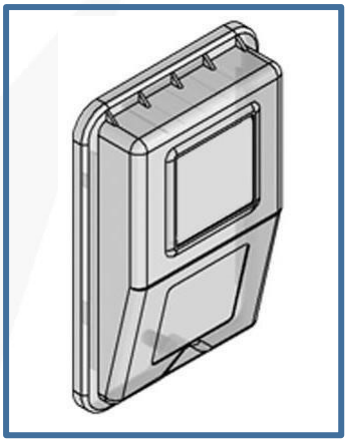

3 = Alta

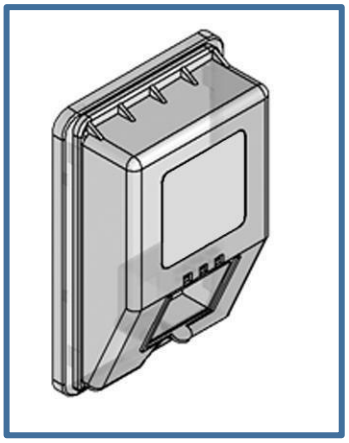

Visor Vidrio

4 = Plana



5 = Media

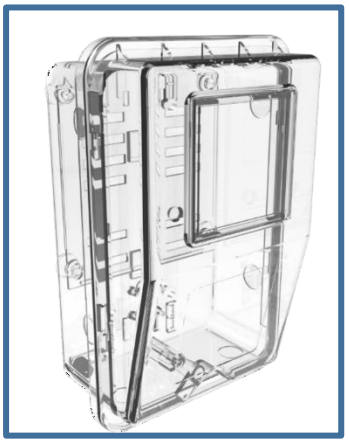

6 = Alta

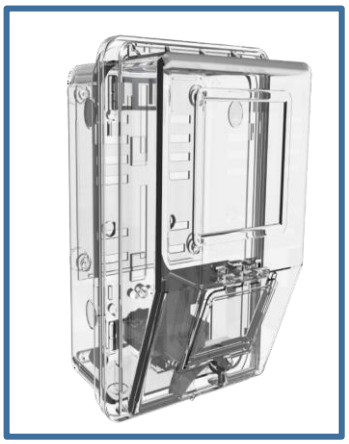

Dimensiones tapa monofásica plana

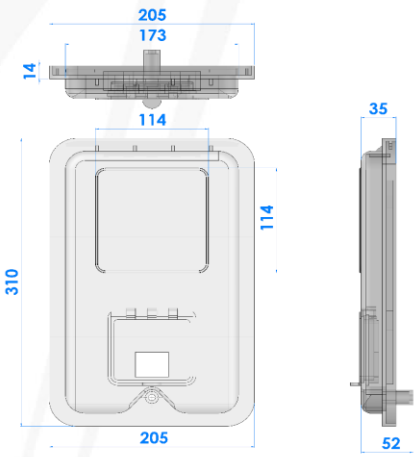

Dimensiones tapa monofásica alta

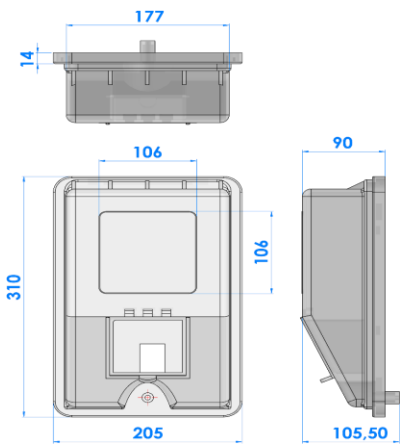

Tapa (Polifásica)

1 = Plana

2 = Media

Visor
Policarbonato

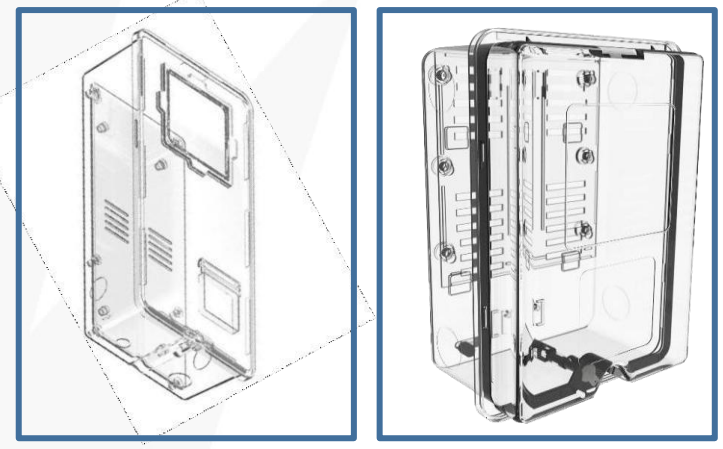

4 = Plana

5 = Media

Visor
Vidrio

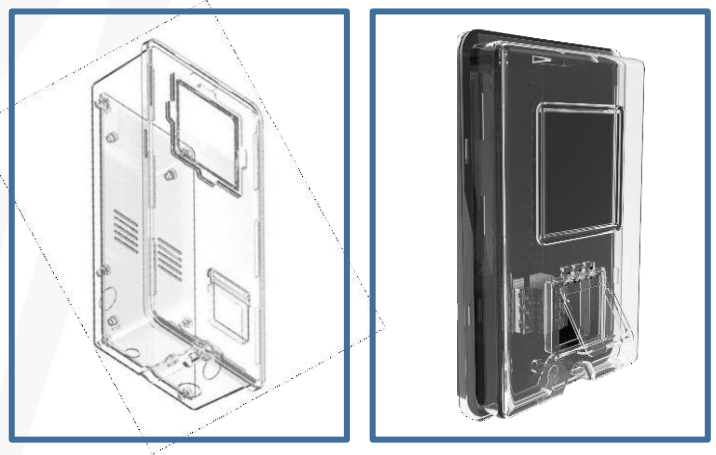

Dimensiones tapa polifásica media

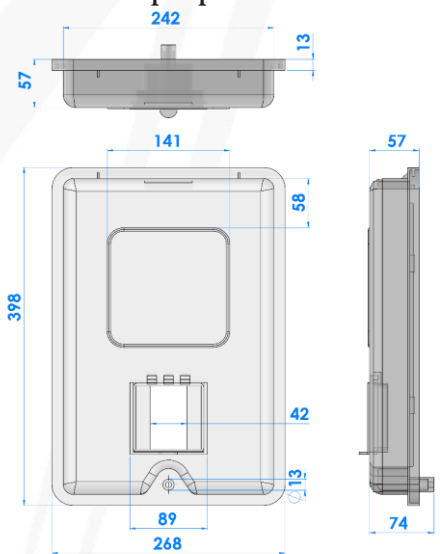

VISOR EN VIDRIO TEMPLADO INSTALADO EN LA INYECCION **(Producto con patente)**

IK10 = 20 JOULE

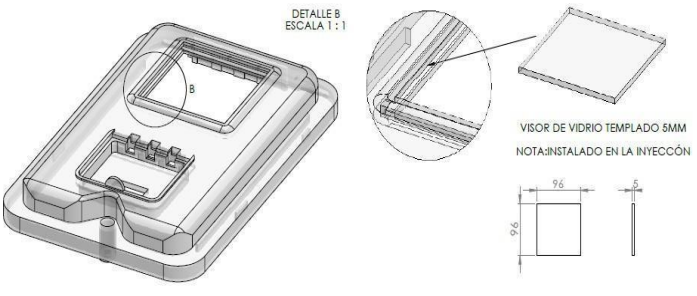

EMTIXREME

C = Color rejilla y sub-tapa

SUBTAPA:

NOTA:
Es para la operación de los Breakers sin abrir la caja, solo se usa si la caja lleva portabreaker.

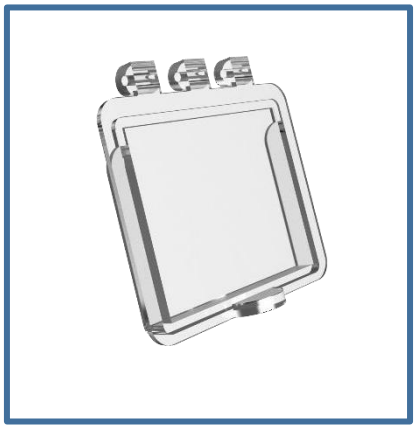

T = Transparente



G = Gris



N = Negro

REJILLA

NOTA:
Recomendamos de color porque es mas económica y la cubre el medidor.



T = Transparente

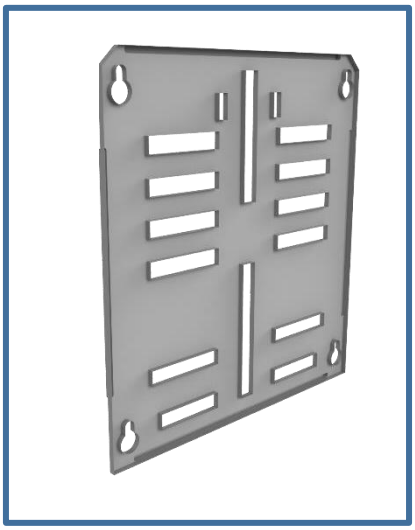

G = Gris



N = Negro

EMTIREME

B = Porta-breaker

Ref. 0 = Sin porta-breaker

1 = 1 porta-breaker enchufable

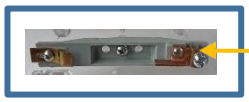

El material de la borna puede ser cobrizada o en bronce

2 = 2 porta-breaker enchufable

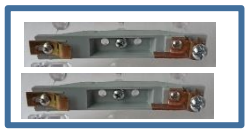

3 = 3 porta-breaker enchufable



Solo en cajas polifásicas

4 = 1 porta-breaker Din

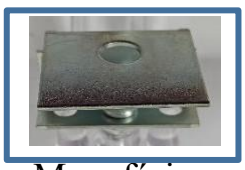

Monofásico



Polifásico

5 = 2 porta-breaker Din

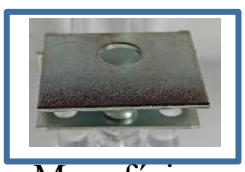

Monofásico



Polifásico

6 = 3 porta-breaker Din



Solo en cajas polifásicas

7 = 1 porta-breaker Atornillable



8 = 2 porta-breaker Atornillables



9 = 3 porta-breaker Atornillables



EMTI REME

H= Hebilla para cinta band-it

NOTA:
Como no siempre se usa, es un accesorio opcional.



0 = Sin hebilla

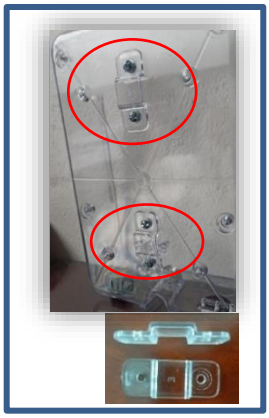

1 = Hebilla cinta Band-it en PC Transparente



2 = Hebilla cinta Band-it en hierro galvanizada en caliente

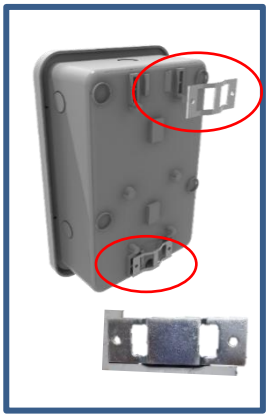

3 = Hebilla cinta Band-it en hierro galvanizada en frio



4 = Hebilla cinta Band-it en acero inoxidable

NOTA: Algunas bases, permiten abrir las perforaciones del fondo para instalación con cinta band-it, pero no se recomienda, se pierde la IP.

PASA CABLES

Pasa cables o Prensa cables: Opcionales



Pasa cables



Prensa cables MM P21 ¾”



Adaptador PVC de 1/2”

Instalación y unidades por caja: Opcional

B = Bornera

NOTA: Borneras: Podemos instalar otro tipo de bornera, pero deberá ser chequeada eléctricamente.

0 =
Sin Bornera



1 = Bornera
Hexagonal en bronce estañado



2 = Bornera
hexagonal en cobre

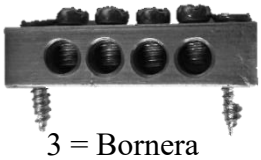

3 = Bornera
rectangular de 4 posiciones
en bronce estañado



4 = Bornera
rectangular de 4
posiciones en cobre

T= tornillo

NOTA: Podemos fabricar otros tipos de tornillos.

0 =
Sin Tornillo



1 =
Tornillo con
cabeza de estrella



2 =
Tornillo con
cabeza triangular
Corto en hierro
tropicalizado



3 = Tornillo con
cabeza triangular
Largo en hierro
tropicalizado



4 = Tornillo con
cabeza triangular
Largo en laton o
bronce



5 =
Tornillo con
cabeza triangular
Corto en laton o
Bronce





MARCACIÓN

Alto Relieve y en la Inyección

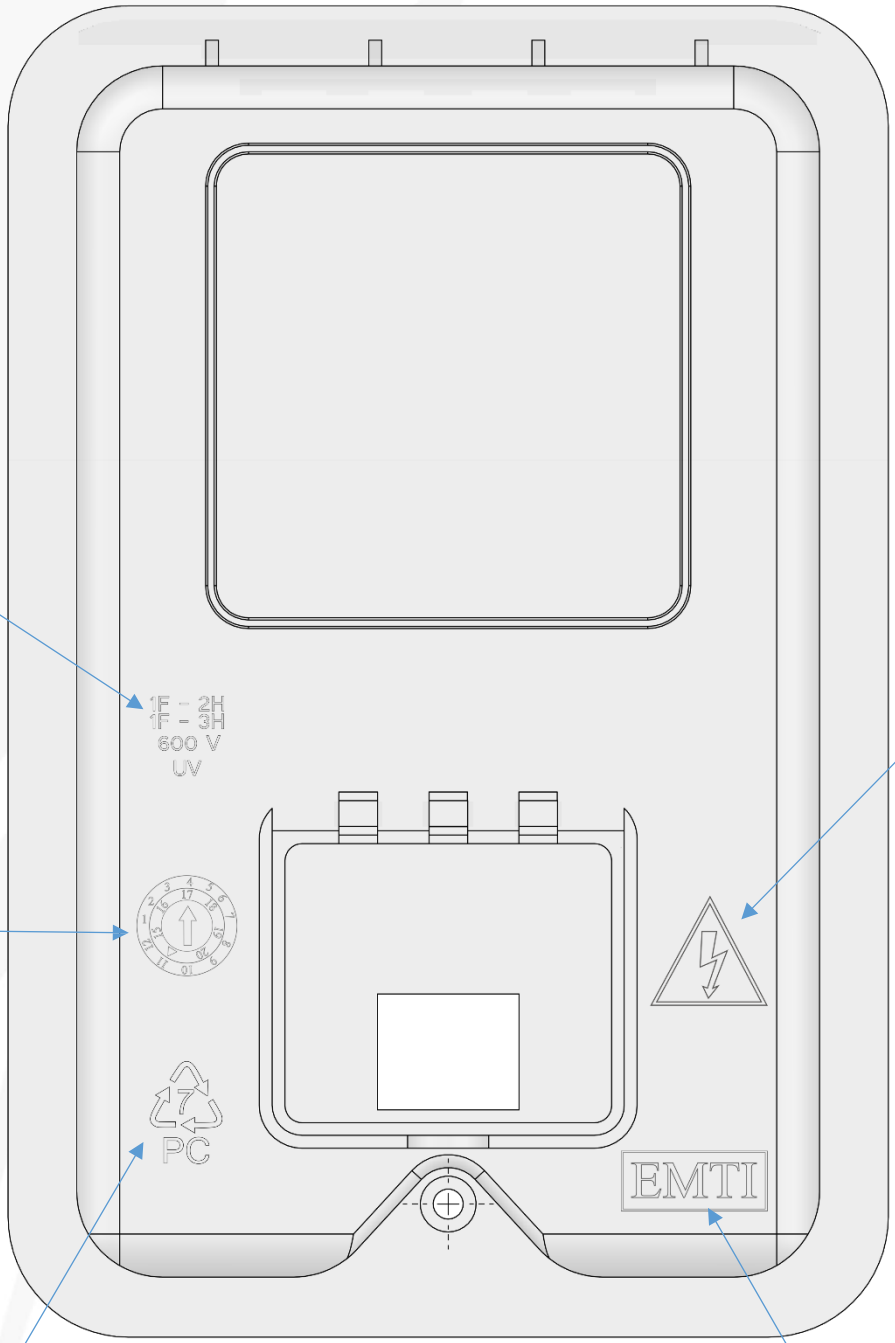

Número de fases
e hilos
Tensión Nominal
Protección U*V*

Símbolo
riesgo
Eléctrico

Fechador

Símbolo de reciclaje

Nombre del Fabricante
Web: www.reme.com.co

EMTIREME

MARCACIÓN

Tecnologia Laser

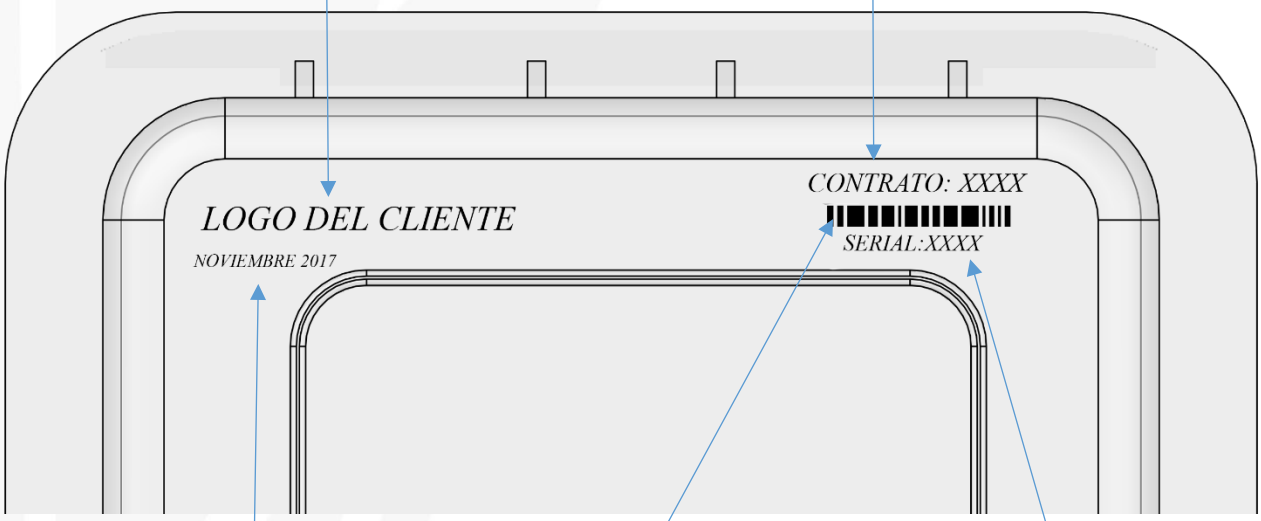

NOTA:
El fechador en la inyección es mas difícil de leer y pierde legibilidad con el tiempo

NOTA:
La marcación en tecnología laser es mas legible y se asegura durante toda la vida útil del producto

Productos de por Vida

OTRAS CARACTERÍSTICAS TÉCNICAS

- Fabricada en policarbonato con Protección UV.
- Alta resistencia al impacto. Cumple prueba de Impacto mayor o igual a 20 Joule.
- Hermética, cumpliendo norma IP44.
- Auto Extinguible - Cumple las pruebas de flamabilidad
- No higroscópico - De alta impermeabilidad.
- Resistencia a la compresión.
- Dieléctrico y con protección UV.
- No cristalización.
- Resistencia a la deformación por temperatura ambiente.
- Cumple con normas UL – 50, UL – 94V, UL 514C, ANSI – NEMA – 250 , ASTM 635D, NTC 2958 - Cumple con las demás pruebas descritas en las normas para alojar instrumentos de medida a la intemperie.

Muestra fotográfica cajas monofásicas













Muestra fotográfica cajas polifasicas













EMTI REME

DIMENSIONES EXTERNAS MONOFASICA PLANA mm		
ANCHO	ALTO	PROFUNDO
205	309	109

DIMENSIONES INTERAS MONOFASICA PLANA mm		
ANCHO	ALTO	PROFUNDO
177	279	101





DIMENSIONES EXTERNAS MONOFASICA MEDIA mm		
ANCHO	ALTO	PROFUNDO
205	309	135

DIMENSIONES INTERAS MONOFASICA MEDIA mm		
ANCHO	ALTO	PROFUNDO
179	275	127

DIMENSIONES EXTERNAS MONOFASICA ALTA mm		
ANCHO	ALTO	PROFUNDO
205	309	170

DIMENSIONES INTERAS MONOFASICA ALTA mm		
ANCHO	ALTO	PROFUNDO
175,5	273	162



DIMENSIONES EXTERNAS POLIFASICA MEDIA mm		
ANCHO	ALTO	PROFUNDO
267	397	170

DIMENSIONES INTERNAS POLIFASICA MEDIA mm		
ANCHO	ALTO	PROFUNDO
240	370	160,5



DIMENSIONES EXTERNAS POLIFÁSICA PLANA (MM)		
ANCHO BASE	ALTO	PROFUNDO BASE Y TAPA
246	506,5	153



Recomendaciones de almacenamiento

Se debe tener especial cuidado al momento de almacenar las cajas, ya que un almacenamiento inapropiado causara daños en la mercancía. Es importante recordar que el policarbonato es un material flexible y el vidrio templado es totalmente rígido, esto causa problemas cuando debe soportar algún peso por una cantidad extendida de tiempo y empeora cuando la humedad es alta. Demasiada presión sobre el producto generar grietas como se puede observar en las siguientes imágenes.

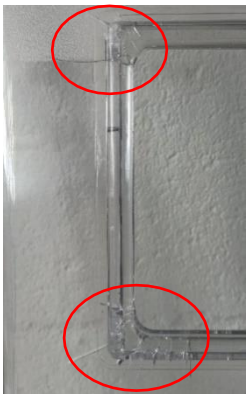



No se recomienda arrume de más de 3 cajas de cartón



Partida Arancelaria:
8538100000